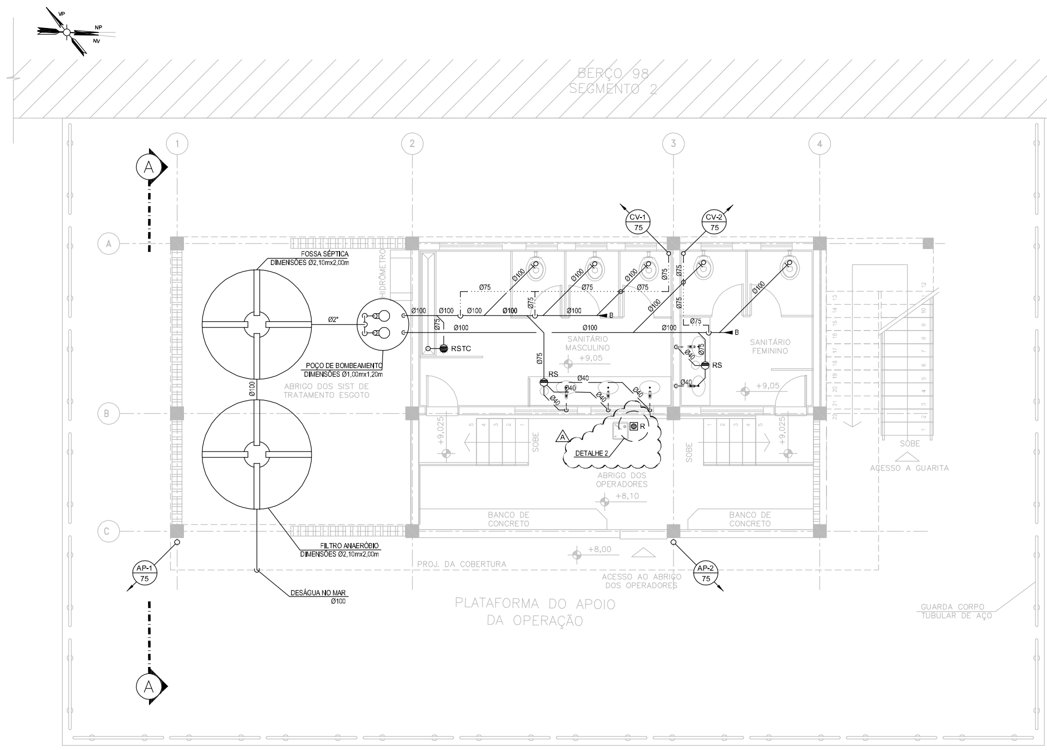

PLANTA BAIXA TÉRREO – APOIO DOS OPERADORES E GUARITA
ESCALA: 1/50

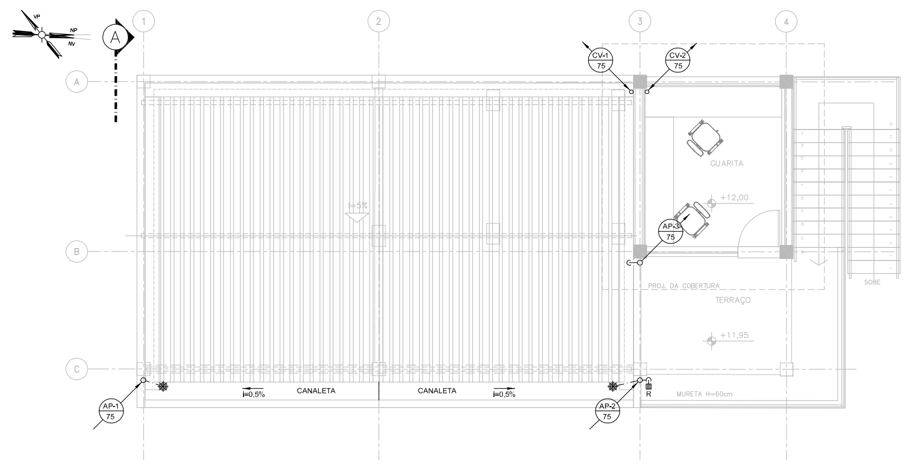

PLANTA BAIXA 1º PAVTO – APOIO DOS OPERADORES E GUARITA
ESCALA: 1/50

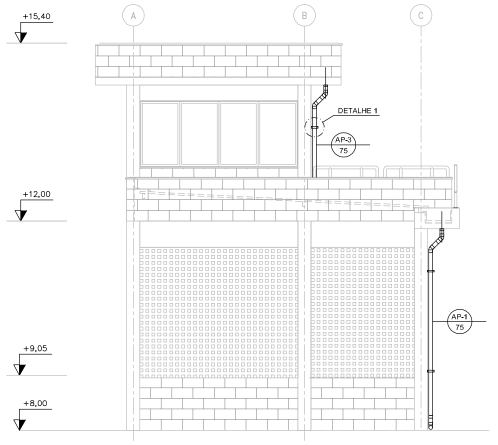

CORTE A–A
ESCALA: 1/50

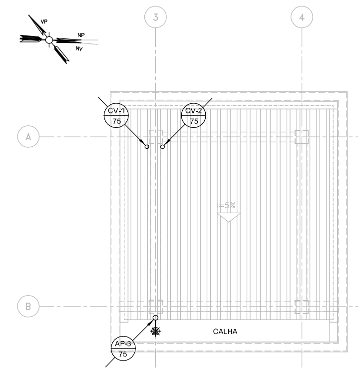

PLANTA BAIXA COBERTURA DA GUARITA
ESCALA: 1/50

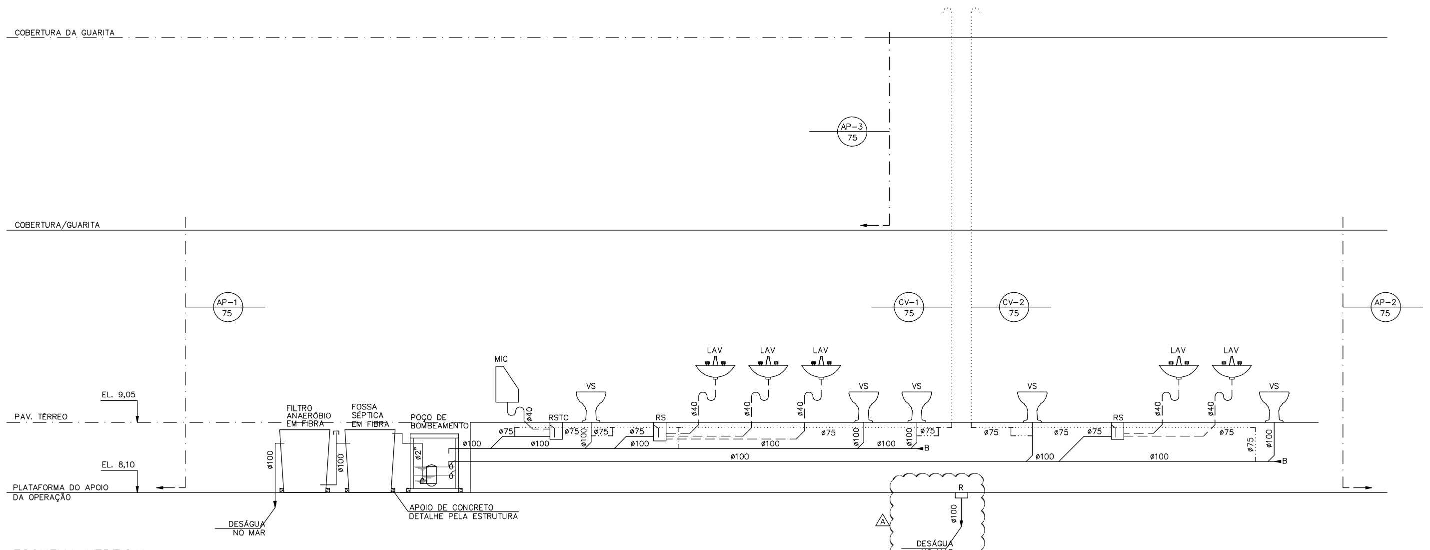

ESQUEMA VERTICAL
SEM ESCALA

LISTA DE MATERIAL - ESGOTO SANITÁRIO

ITEM	DESCRIÇÃO	QUANT.	UNID.
01	TUBO DE PVC RÍGIDO SÉRIE NORMAL C/ JUNTA ELÁSTICA DN100, REF. TIGRE OU SIMILAR.	30,00	m
02	TUBO DE PVC RÍGIDO SÉRIE NORMAL COM JUNTA ELÁSTICA DN75, REF. TIGRE OU SIMILAR.	30,00	m
03	TUBO DE PVC RÍGIDO SÉRIE NORMAL COM JUNTA SOLDÁVEL DN40, REF. TIGRE OU SIMILAR.	12,00	m
04	ADAPTADOR P/ SAÍDA DE VASO SANITÁRIO DE PVC RÍGIDO COM JUNTA ELÁSTICA DN 100 SÉRIE NORMAL, REF. TIGRE OU SIMILAR.	05	PÇ
05	JOELHO 45° DE PVC RÍGIDO COM JUNTA SOLDÁVEL DN 40 SÉRIE NORMAL, REF. TIGRE OU SIMILAR.	08	PÇ
06	JOELHO 45° DE PVC RÍGIDO COM JUNTA ELÁSTICA DN 75 SÉRIE NORMAL, REF. TIGRE OU SIMILAR.	03	PÇ
07	JOELHO 90° DE PVC RÍGIDO COM JUNTA SOLDÁVEL DN40 SÉRIE NORMAL, REF. TIGRE OU SIMILAR.	10	PÇ
08	JOELHO 90° DE PVC RÍGIDO COM JUNTA ELÁSTICA DN75 SÉRIE NORMAL, REF. TIGRE OU SIMILAR.	07	PÇ
09	JOELHO 90° DE PVC RÍGIDO COM JUNTA ELÁSTICA DN100 SÉRIE NORMAL, REF. TIGRE OU SIMILAR.	06	PÇ
10	CURVA 90° CURTA DE PVC RÍGIDO DN 100, SÉRIE NORMAL, REF. "TIGRE" OU SIMILAR.	05	PÇ
11	JUNÇÃO SIMPLES DE PVC RÍGIDO COM JUNTA ELÁSTICA DN 100x75 SÉRIE NORMAL, REF. TIGRE OU SIMILAR.	03	PÇ
12	JUNÇÃO SIMPLES DE PVC RÍGIDO COM JUNTA ELÁSTICA DN 100x100 SÉRIE NORMAL, REF. TIGRE OU SIMILAR.	05	PÇ
13	TÊ DE PVC RÍGIDO COM JUNTA ELÁSTICA DN 75x75 SÉRIE NORMAL, REF. TIGRE OU SIMILAR.	05	PÇ
14	TÊ DE PVC RÍGIDO COM JUNTA ELÁSTICA DN 100x75 SÉRIE NORMAL, REF. TIGRE OU SIMILAR.	05	PÇ
15	TÊ DE PVC RÍGIDO COM JUNTA ELÁSTICA DN 100x100 SÉRIE NORMAL, REF. TIGRE OU SIMILAR.	02	PÇ
16	BUJÃO DE PVC RÍGIDO DN 100mm, SÉRIE NORMAL, REF. "TIGRE" OU SIMILAR	02	PÇ
17	LUVA DE CORRER DE PVC RÍGIDO COM JUNTA ELÁSTICA, DN100mm, SÉRIE NORMAL, REF. "TIGRE" OU SIMILAR	23	PÇ
18	LUVA DE CORRER DE PVC RÍGIDO COM JUNTA ELÁSTICA, DN75mm, SÉRIE NORMAL, REF. "TIGRE" OU SIMILAR	09	PÇ
19	LUVA DE CORRER DE PVC RÍGIDO COM JUNTA SOLDÁVEL, DN40mm, SÉRIE NORMAL, REF. "TIGRE" OU SIMILAR	16	PÇ
20	CAIXA SIFONADA PVC RÍGIDO DN 150x185x75mm COM GRELHA BRANCA E PORTA GRELHA REDONDA, REF. TIGRE OU SIMILAR.	02	PÇ
21	CAIXA SIFONADA PVC RÍGIDO DN 150x185x75mm COM TAMPA CEGA REDONDA BRANCA, REF. TIGRE OU SIMILAR.	01	PÇ
22	PROLONGAMENTO PARA CAIXA SIFONADA, DE PVC RÍGIDO DN 150mmx200mm, REF. "TIGRE" OU SIMILAR	03	PÇ
23	TERMINAL DE VENTILAÇÃO DE PVC RÍGIDO DN 75mm, SÉRIE NORMAL, REF. "TIGRE" OU SIMILAR	02	PÇ
24	VÁLVULA TIPO AMERICANA P/ LAVATÓRIO Ø 1 1/4".	05	PÇ
25	SIFÃO ROSCÁVEL P/ LAVATÓRIO Ø 1 1/4".	05	PÇ
26	VÁLVULA TIPO AMERICANA P/ MICTÓRIO Ø 1 1/4".	01	PÇ

LISTA DE MATERIAL ESGOTO SANIT.(CONTINUAÇÃO)

ITEM	DESCRIÇÃO	QUANT.	UNID.
27	SIFÃO ROSCÁVEL P/ MICTÓRIO Ø 1 1/4".	01	PÇ
28	ABRAÇADEIRA TIPO ECONÔMICA, Ø1.1/4", REF. "MEGA" OU SIMILAR	16	PÇ
29	ABRAÇADEIRA TIPO ECONÔMICA, Ø2", REF. "MEGA" OU SIMILAR	15	PÇ
30	ABRAÇADEIRA TIPO ECONÔMICA, Ø3", REF. "MEGA" OU SIMILAR	05	PÇ
31	ABRAÇADEIRA TIPO ECONÔMICA, Ø4", REF. "MEGA" OU SIMILAR	20	PÇ
32	PINO COM ROSCA, Ø1/4", REF. "MEGA" OU SIMILAR	112	PÇ
33	ARRUELA LISA Ø1/4", REF. "MEGA" OU SIMILAR	336	PÇ
34	ARRUELA DE PRESSÃO Ø1/4", REF. "MEGA" OU SIMILAR	224	PÇ
35	PORCA SEXTAVADA Ø1/4", REF. "MEGA" OU SIMILAR	336	PÇ
36	BARRA ROSQUEADA Ø1/4", L=VARIÁVEL, REF. "MEGA" OU SIMILAR	56	PÇ
37	SUSPENSÃO PARA TIRANTE TIPO "ZZ", REF. "MEGA" OU SIMILAR	56	PÇ
38	POÇO DE BOMBEAMENTO EM ANÉIS DE CONCRETO PRÉ-MOLDADO, DN1000mm, C/ TAMPÃO DE FºFº, REF."SAINT GOBAIN" OU SIMILAR	01	PÇ
39	TANQUE SÉPTICO EM FIBRA, CAPACIDADE P/ 90 PESSOAS COM Ø2,10m E ALTURA 2,00m, REF. "SANEFIBRA" OU SIMILAR	01	PÇ
40	FILTRO ANAERÓBIO EM FIBRA, CAPACIDADE P/ 90 PESSOAS COM Ø2,10m E ALTURA 2,00m, REF. "SANEFIBRA" OU SIMILAR	01	PÇ
41	TUBO DE AÇO GALVANIZADO DIN 2440, DN. Ø2", ROSCÁVEL, REF. APOLO OU SIMILAR.	03	m
42	COTOVELO 90° EM FERRO MALEÁVEL ROSCÁVEL DN. 2", REF. "TUPY" OU SIMILAR	04	PÇ
43	NIPLE DUPLO DE FERRO MALEÁVEL ROSCÁVEL DN 2", REF. "TUPY" OU SIMILAR	04	PÇ
44	UNIÃO DE FERRO MALEÁVEL DN 2", REF. "TUPY" OU SIMILAR	02	PÇ
45	CHAVE DE NÍVEL AUTOMÁTICA, REF. "NIVETEC" OU SIMILAR	03	PÇ
46	VÁLVULA DE RETENÇÃO VERTICAL DE BRONZE DN 2", REF. "TUPY" OU SIMILAR	02	PÇ
47	TÊ 90° EM FERRO GALVANIZADO ROSCÁVEL TIPO PORTINHOLA, ROSCÁVEL, DN. 2", REF. "TUPY" OU SIMILAR	01	PÇ
48	BOMBA SUBMERSÍVEL, Hmt = 4mca, Q= 15m3/h, MODELO = SDE 2050, POT. = 0,5cv, 127/220V - 1Ø, FAB. "DANCOR" OU SIMILAR, SENDO 01 RESERVA	02	PÇ
49	PORTA GRELHA QUADRADO 150x150mm PARA GRELHA REDONDA, REF. TIGRE OU SIMILAR.	01	PÇ
50	GRELHA REDONDA Ø100mm DE ALUMÍNIO, REF. TIGRE OU SIMILAR.	01	PÇ

LISTA DE MATERIAIS DE ÁGUAS PLUVIAIS

ITEM	DESCRIÇÃO	QUANT.	UNID.
51	TUBO DE PVC RÍGIDO SÉRIE "R" DN75mm, PONTA E BOLSA COM JUNTA ELÁSTICA, REF. "TIGRE" OU SIMILAR.	12,00	m
52	CURVA 87°30' DE PVC RÍGIDO SÉRIE "R" DN75mm PARA PÉ DE COLUNA, COM JUNTA ELÁSTICA, REF. "TIGRE" OU SIMILAR.	04	PÇ
53	JOELHO 45° DE PVC RÍGIDO SÉRIE "R" DN75mm COM JUNTA ELÁSTICA, REF. "TIGRE" OU SIMILAR.	06	PÇ
54	JOELHO 90° DE PVC RÍGIDO SÉRIE "R" DN40mm COM JUNTA ELÁSTICA, REF. "TIGRE" OU SIMILAR.	02	PÇ
55	BUCHA DE REDUÇÃO LONGA DE PVC RÍGIDO SÉRIE "R" DN 50x40mm, REF. "TIGRE" OU SIMILAR	01	PÇ
56	JUNÇÃO SIMPLES DE PVC RÍGIDO C/JUNTA ELÁSTICA, SÉRIE NORMAL, DN 75x50mm, REF. "TIGRE" OU SIMILAR	01	PÇ
57	GRELHA PLANA COM PORTA-GRELHA REDONDA, Ø75mm DE PVC RÍGIDO, REF. "TIGRE" OU SIMILAR.	03	PÇ
58	RALO QUADRADO EM PVC RÍGIDO 100x53x40mm, REF. "TIGRE" OU SIMILAR	01	PÇ
59	ABRAÇADEIRA TIPO UNIÃO HORIZONTAL, Ø3" REF. "MEGA" OU SIMILAR.	06	PÇ
60	PARAFUSO CABEÇA REDONDA Ø1/4" x 1.3/4" C/ ROSCA, REF. "MEGA" OU SIMILAR.	18	PÇ
61	CHUMBADOR AUTO-PERFURANTE WR Ø1/4" REF. "WALSYWA" OU SIMILAR.	06	PÇ
62	ARRUELA LISA Ø1/4", REF. "MEGA" OU SIMILAR.	12	PÇ

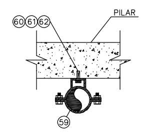

DETALHE–1
S/ESCALA

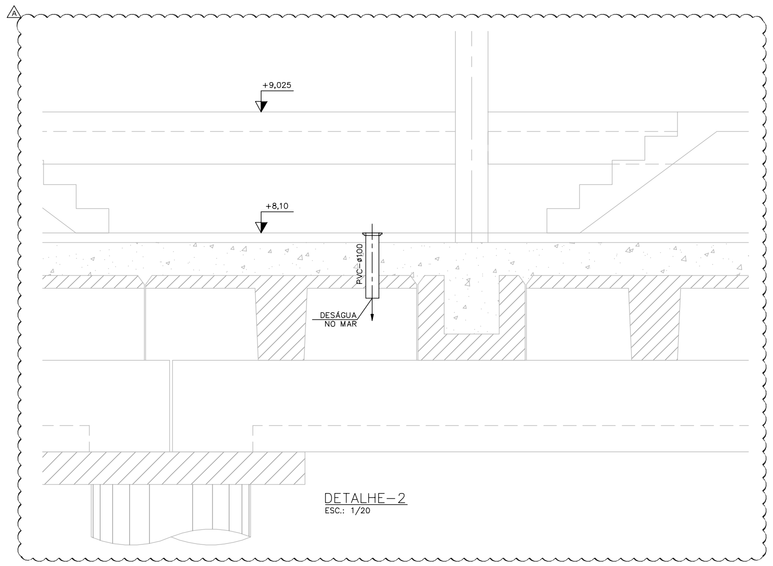

DETALHE–2
ESC.: 1/20

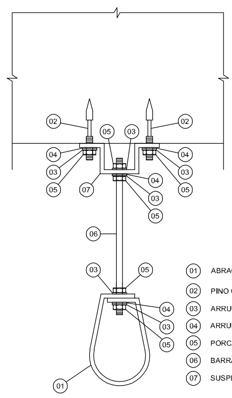

DETALHE
S/ESCALA

01 ABRAÇADEIRA TIPO ECONÔMICA, REF. "MEGA" OU SIMILAR (1x)
02 PINO COM ROSCA, Ø1/4", REF. "MEGA" OU SIMILAR (2x)
03 ARRUELA LISA Ø1/4", REF. "MEGA" OU SIMILAR (6x)
04 ARRUELA DE PRESSÃO Ø1/4", REF. "MEGA" OU SIMILAR (4x)
05 PORCA SEXTAVADA Ø1/4", REF. "MEGA" OU SIMILAR (6x)
06 BARRA ROSQUEADA Ø1/4", L=VARIÁVEL, REF. "MEGA" OU SIMILAR (1x)
07 SUSPENSÃO PARA TIRANTE TIPO "ZZ", REF. "MEGA" OU SIMILAR (1x)

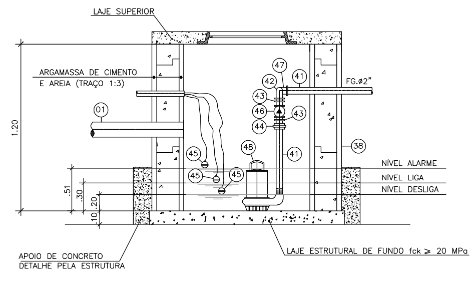

DETALHE DO POÇO DE BOMBEAMENTO
S/ESCALA

NOTAS

1 - DIMENSÕES E ELEVAÇÃO EM METRO E DIÂMETROS EM MILÍMETROS, EXCETO INDICAÇÃO CONTRÁRIA.
2 - A REDE DE ESGOTO SANITÁRIO SERÁ EM PVC SÉRIE NORMAL COM JUNTA ELÁSTICA E AS TUBULAÇÕES DEVEM APRESENTAR DECLIVIDADE MÍNIMA CONSTANTE DE 2%, PARA DIÂMETROS IGUAIS OU INFERIORES A 75mm E DE 1% PARA DIÂMETROS IGUAIS OU SUPERIORES A 100mm.
3 - AS TUBULAÇÕES DE VENTILAÇÃO NA HORIZONTAL DEVEM APRESENTAR UM ACLIVE MÍNIMO DE 1% NO SENTIDO DA COLUNA DE VENTILAÇÃO.
4 - OS TUBOS VERTICAIS SERÃO FIXADOS ATRAVÉS DE BRAÇADEIRAS.
5 - OS NÍVEIS E ELEVAÇÃO DE CHEGADA E SAÍDA DA REDE DEVERÃO SER AJUSTADAS PELO CAMPO.
6 - O CONJUNTO FOSSA SÉPTICA E FILTRO ANAERÓBIO DEVERÁ SER DE MODELO COMERCIAL EM FIBRA, COM CAPACIDADE PARA 90 PESSOAS, REF. "SANEFIBRA" OU SIMILAR, FABRICADO CONFORME A NBR 7229.
7 - O EFLUENTE BRUTO SERÁ BOMBEADO PARA O SISTEMA DE TRATAMENTO (FOSSA/FILTRO) ATRAVÉS DE BOMBA SUBMERSÍVEL COM P=0,5CV.
8 - O EFLUENTE DE ESGOTO APÓS PASSAR PELO TRATAMENTO (FOSSA E FILTRO) SERÁ DESAGUADO NO MAR, DENTRO DOS PARÂMETROS DE DESCARTE DA RESOLUÇÃO CONAMA 357.
9 - PARA LIMPEZA, OS RESÍDUOS DO CONJUNTO FOSSA E FILTRO SERÃO RETIRADOS MANUALMENTE PARA SEREM DESCARTADOS EM LOCAL APROPRIADO.

DOCUMENTOS DE REFERÊNCIA

- DS-PI-1298-0074 – ARQUITETURA – SANITÁRIO E GUARITA – BERÇO 98 - PLANTA BAIXA, COBERTURA, LOCAÇÃO E DETALHES
- DS-PI-1298-0075 – ARQUITETURA – SANITÁRIO E GUARITA – BERÇO 98 – CORTES, ELEVAÇÕES E DETALHES

LEGENDA

ESGOTO SANITÁRIO:

TUBULAÇÕES:
- REDE DE ESGOTO PRIMÁRIO
- REDE DE ESGOTO SECUNDÁRIO
- VENTILAÇÃO

DISPOSITIVOS:
- RS - RALO SIFONADO
- RSTC - RALO SIFONADO TAMPA CEGA

COLUNAS:
- CV Ø - COLUNA DE VENTILAÇÃO - DIÂMETRO

ÁGUA PLUVIAL:

TUBULAÇÕES:
- TUBULAÇÃO DE ÁGUAS PLUVIAIS

DISPOSITIVOS:
- GRELHA PLANA
- R - RALO SECO

COLUNAS:
- AP Ø - COLUNA DE ÁGUAS PLUVIAIS - DIÂMETRO

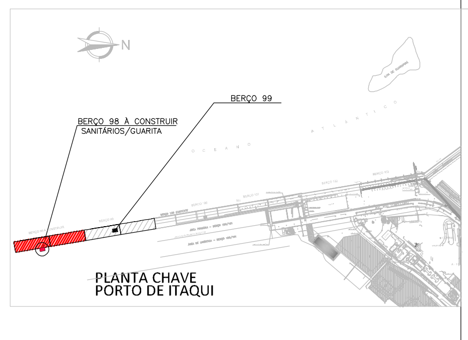

COR	PEN.	ESP.
1	7	0,15
2	7	0,25
3	7	0,35
4	7	0,50
5	7	0,50
6	7	0,70
7	7	0,20
8	8	0,20
...	...	0,20
255	255	0,20

A0- (1189X841)

REV.	TIPO DE EMIS.	DATA	ELABORADO POR	VERIFICADO POR	VALIDADO POR	DESCRIÇÃO DA REVISÃO
1	B	03/04/17	NSV	CAP	MAJ	PARA APROVAÇÃO
0	B	15/03/17	NSV	CAP	MAJ	PARA APROVAÇÃO

(A) PRELIMINAR(B) PARA APROVAÇÃO (C) PARA INFORMAÇÃO (D) PARA COTAÇÃO (E) APROVADO / PARA CONSTRUÇÃO (F) COMO COMPRADO (G) COMO CONSTRUÍDO (H) CANCELADO

EMAP PORTO DO ITAQUI

TÍTULO:
PROJETO BÁSICO
SISTEMA DE ESGOTO E ÁGUAS PLUVIAIS - SANITÁRIO E GUARITA - BERÇO 98
PLANTAS BAIXAS, ESQUEMA VERTICAL E DETALHES

Nº EMAP: 2017.20-DB-ARQ-1298-0004-R00 DATA: MARÇO/17 REVISÃO: 00

SANITÁRIOS E GUARITAS - BERÇO 98

RESP. TÉCNICO: RODRIGO MEIRELLES SIGAUD - CREA: 1987107697
CONTRATADA: PLANAVE S/A
ESCALA: INDICADA
Nº PRANCHA: 01/01
Nº PLANAVE: 1.16.028-OS-02/00 - DE-B01-B49-1102-A